シェルビングシステム

大学などの研究室にぴったり。棚として、またデスクと組み合わせても使えます。

※対向レイアウト(中置)でご使用する場合は、必ず天ツナギ又は安定脚を取付けてください。

※転倒防止の為、壁固定金具・床固定金具・天ツナギのいずれかを施してください。(別注)

■基本構造

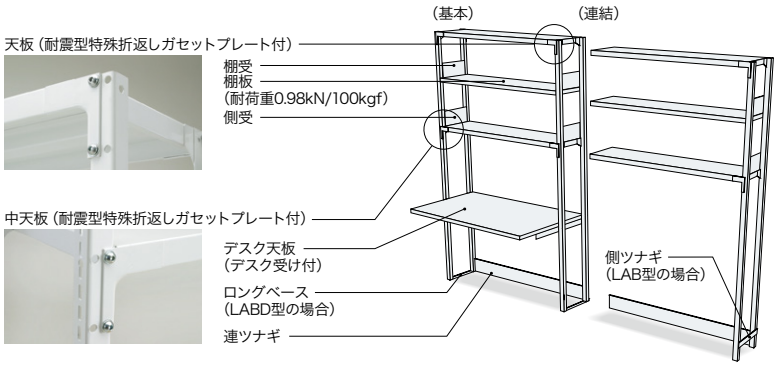

仕様:スチール/ホワイト

■標準寸法

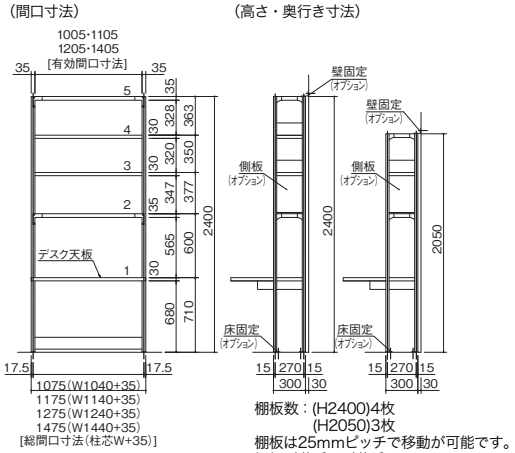

棚板数:(H2400)4枚
(H2050)3枚
棚板は25mmピッチで移動が可能です。
棚板耐荷重:耐荷重0.98kN/100kgf

おすすめデスク

LAB 型シェルビングシステムとの組み合わせには
XEHH 型と XED 型がおすすめです。

XEHH型はP138、XED型はP165に掲載しています。

■品番説明

LABD 10 3 21 S O R - WM

- 機種
- 間口(W) 10=1005 / 11=1105 / 12=1205 / 14=1405
- 奥行(D)
- 高さ(H) 21=2050 / 24=2400
- 棚形式 S=単式
- 棚体系 O=基本 / A=連結
- 塗装 R=規格色 / T=別色
- 天板 WM=ホワイトメープル / W4=ホワイト

グリーン購入法適合商品:品番を緑色で表示しています。※表示価格は税抜き価格です。組立施工 組立・施工費を別途申し受けます。